Instrukcja montażu konstrukcji na blachodachówke

Potrzebne elementy

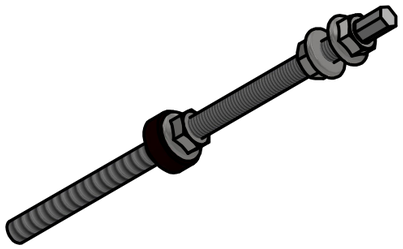

1. Śruba dwugwintowa (nr.kat.M10200, M10250, M10300)

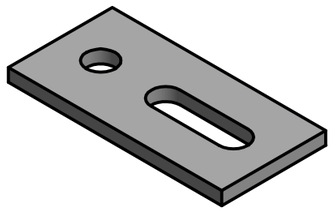

2.Adapter nierdzewny (nr.kat.50082)

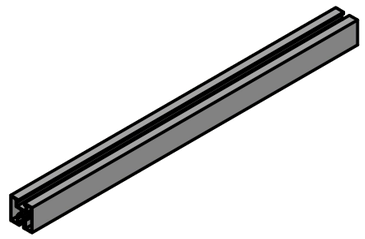

3.Profil montażowy (nr.kat.34207-34414)

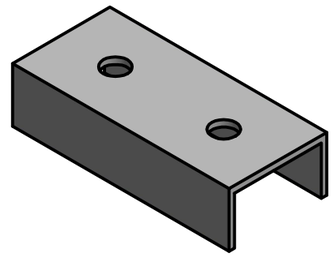

4. Łącznik C120(nr.kat.50120)

5.Nakrętka kołnierzowa M10(nr.kat. 5010K)

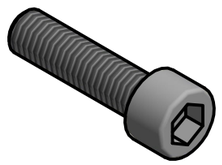

6. Śruba imbusowa M8 50816-50830

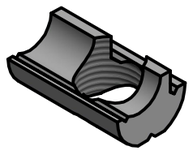

7.Wpust aluminiowy (nr.kat.50032)

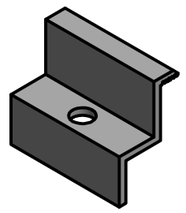

8.klema końcowa (nr.kat.10ZXX/10ZXXR)

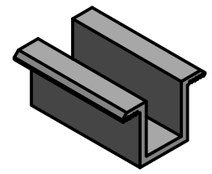

9.klema środkowa (nr.kat. 10U24/10U24R)

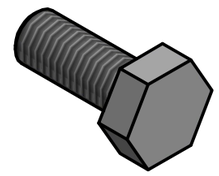

10. Śruba sześciokątna M10x20 (nr. kat.50120)

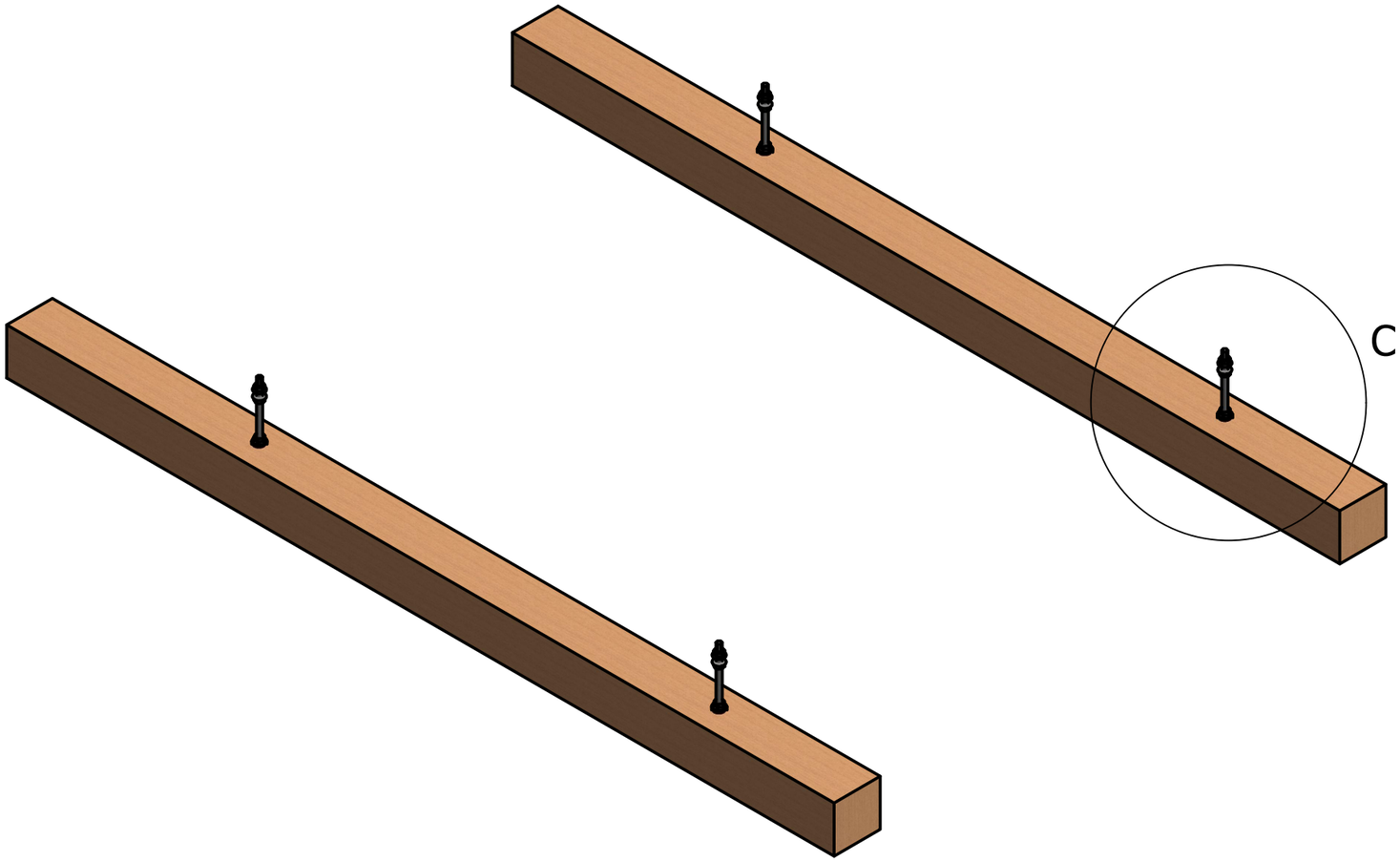

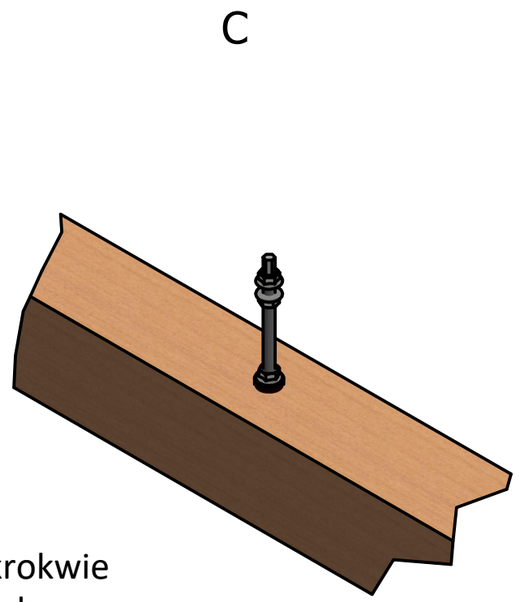

Na początku zlokalizuj, w którym miejscu znajdują się krokwie a następnie nawierć miejsca, w których zlokalizujesz śruby dwugwintowe(nr.kat.M10200-M10300), (do tej czynności użyj wiertła o średnicy 6 lub 8 mm). Bezpośrednie wkręcenie śruby dwugwintowej może spowodować uszkodzenie krokwi.

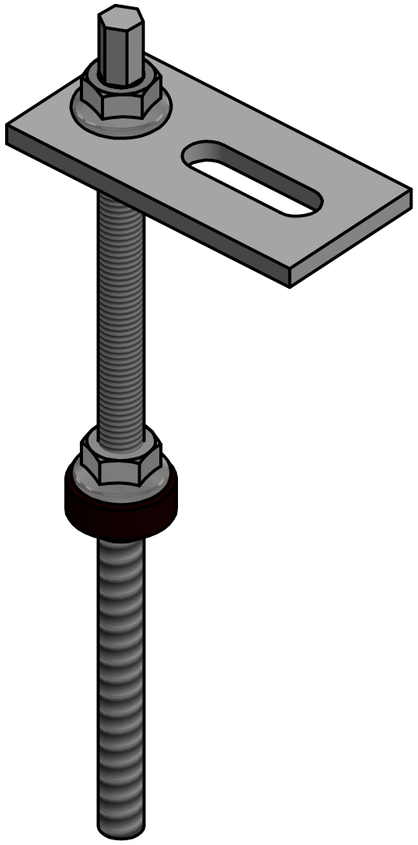

W kolejnym kroku montujemy adapter nierdzewny (nr.kat.50082) do śruby dwugwintowej (nr.kat. M10200-M10300) przy pomocy nakrętek kołnierzowych M10 (nr.kat.5010) znajdujących się na śrubie

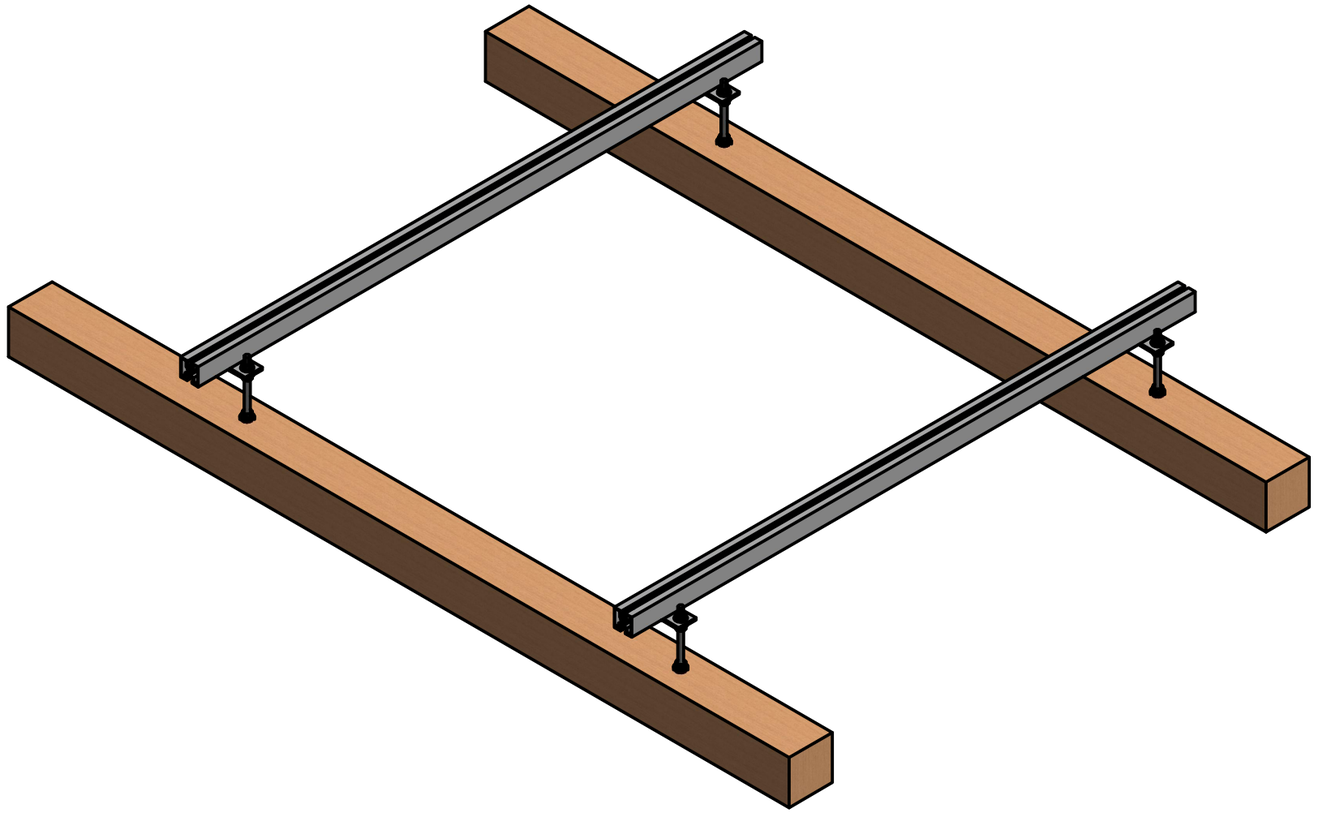

Wykorzystując drugi otwór adaptera, przymocuj profil montażowy stosując do tego śruby sześciokątne M10x20 (nr.kat.501020) oraz nakrętki sześciokątne M10 (nr.kat.5010K).

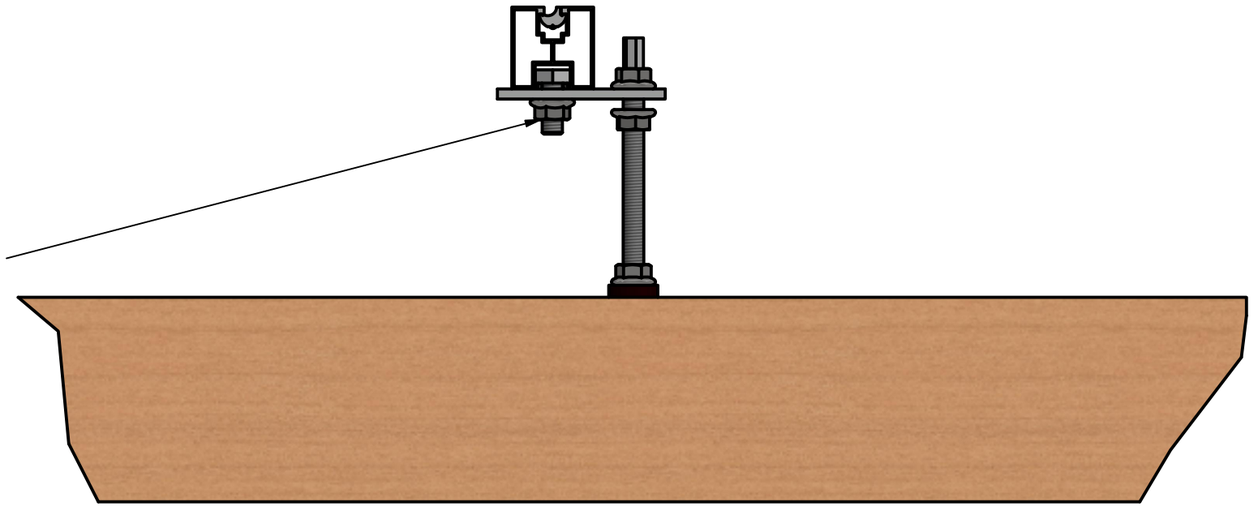

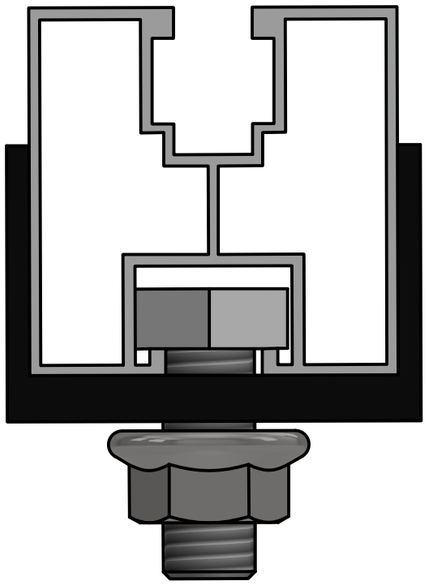

Dwa profile łączymy za pomocą łączników C120(nr.kat.50120) stosując do tego śruby sześciokątne M10x20 (nr. kat.50120) oraz nakrętek sześciokątynych M10 (nr.kat. 5010K)

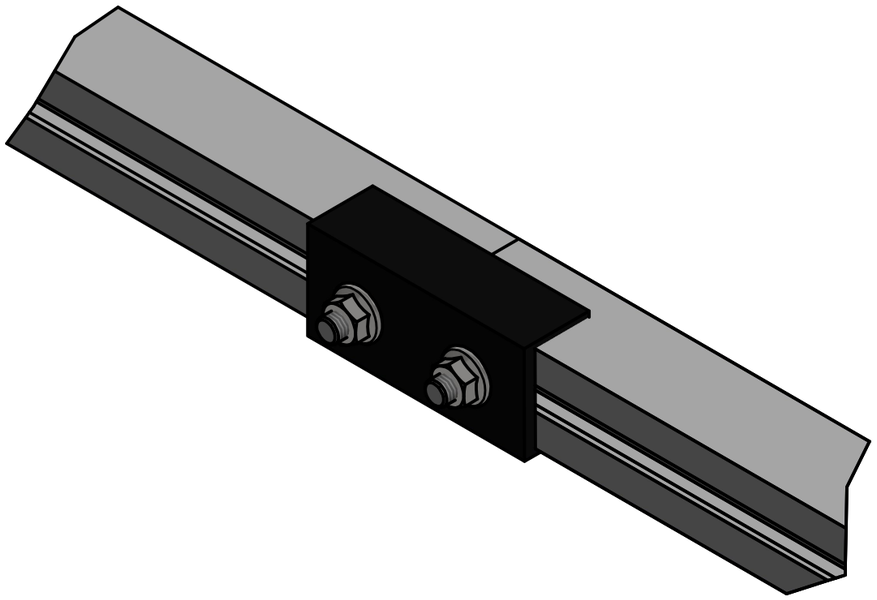

Następnie w profilach umieszczamy wpusty aluminiowe(nr.kat.50032)

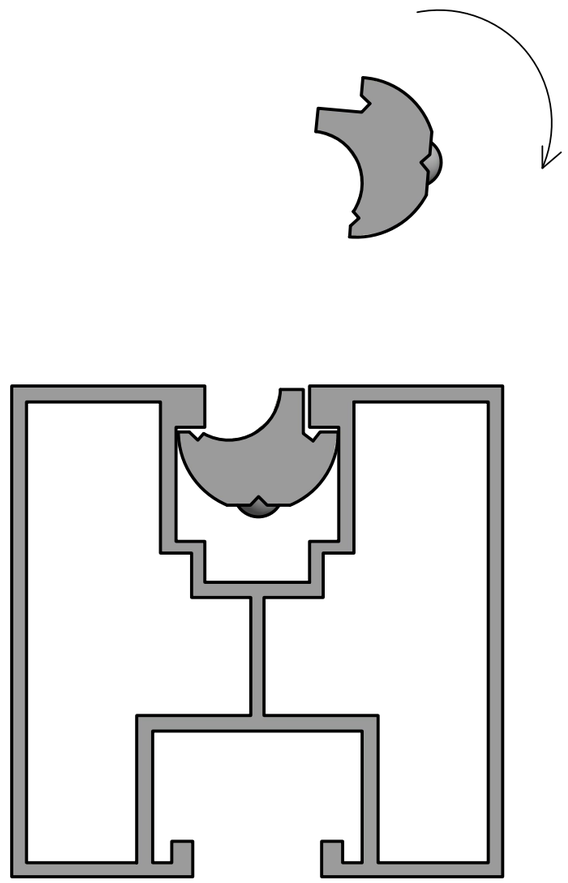

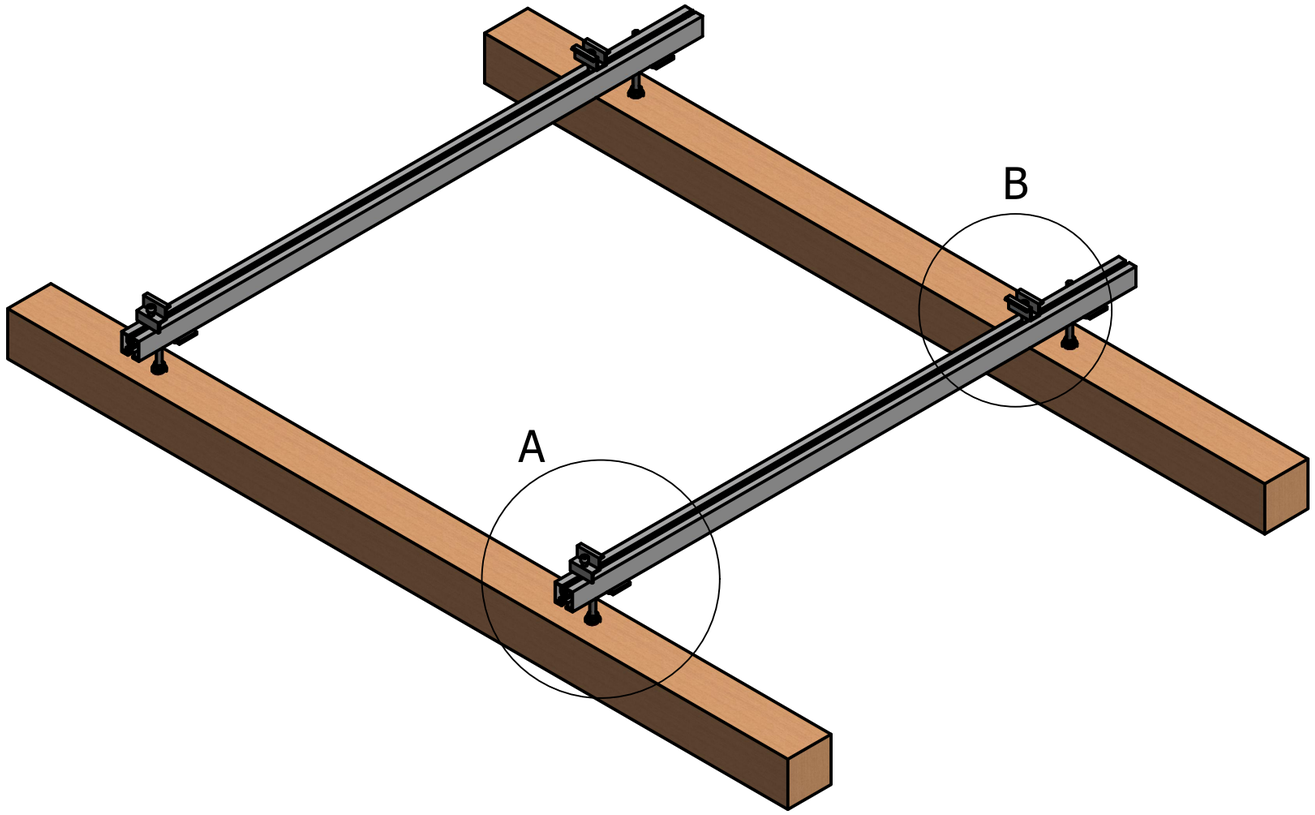

A

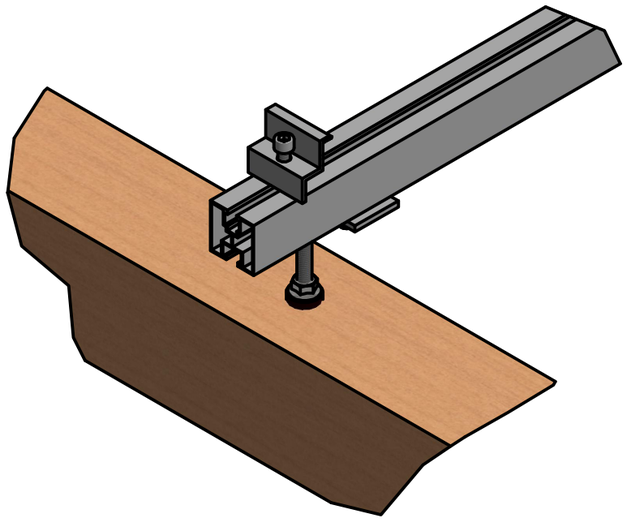

B

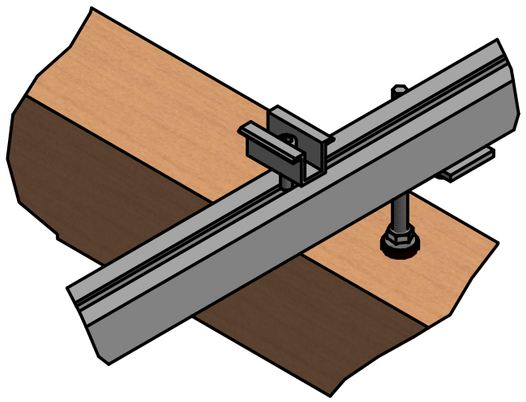

Do wpustów rozmieszczonych na profilach montażowych lekko mocujemy klemy końcowe (nr.kat.10ZXX/10ZXXR) za pomocą śrub imbusowych* M8 (wkręcamy je do wpustów aluminiowych),nie mogą one być zbyt mocno dokręcone ze względu na konieczność regulacji modułów.

Wolne wpusty zostaną zajęte przez klemy środkowe(nr.kat. 10U24/10U24R), które dystansuja od siebie dwa sąsiednie moduły.

***- XX oznacza wysokość klemy w milimetrach (25,30,32,35,40)mm, R-oznaczenie klemy w kolorze czanym**
****- długość gwintu śruby imbusowej M8 (16,20,25,30)mm**

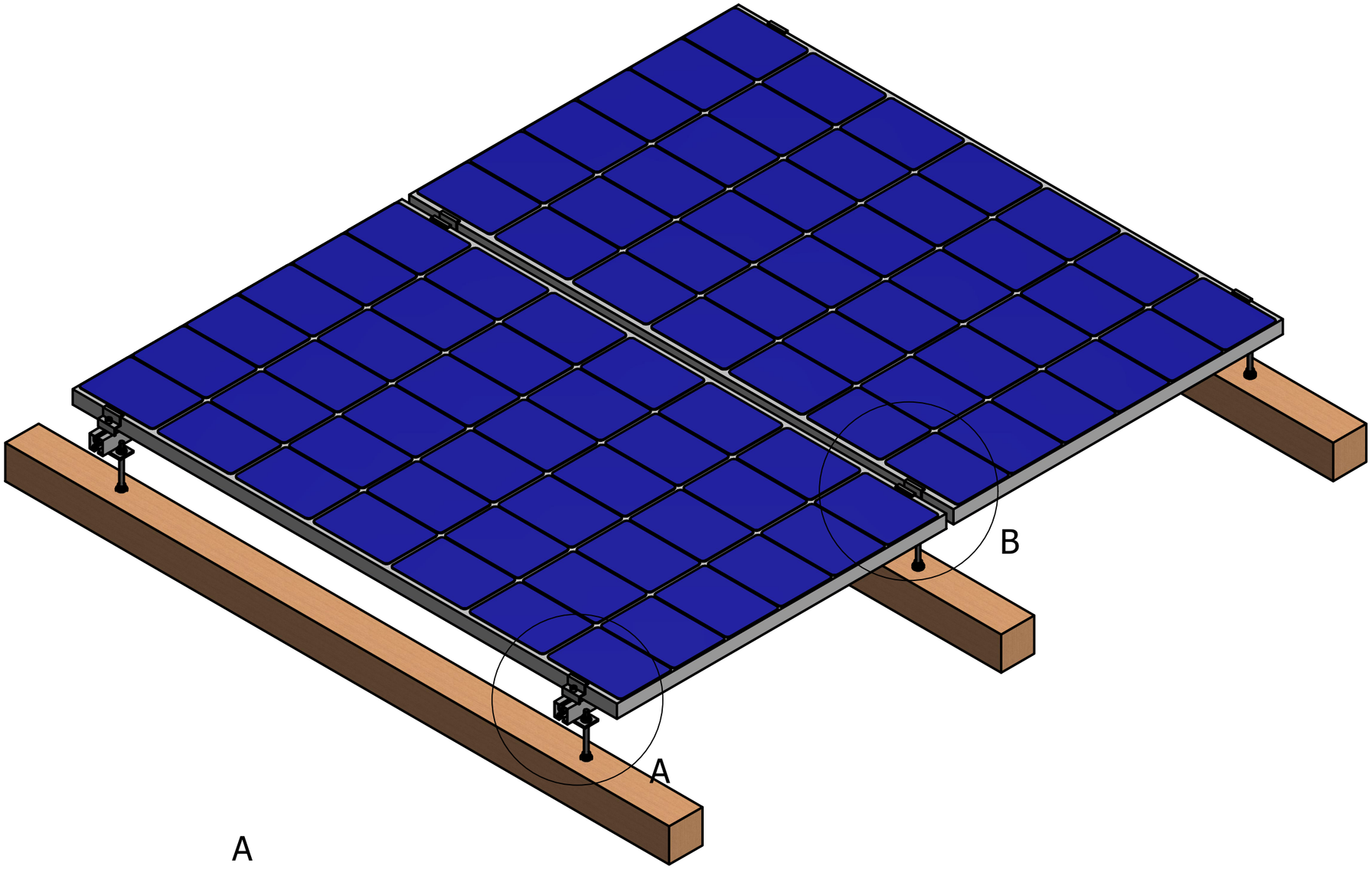

B

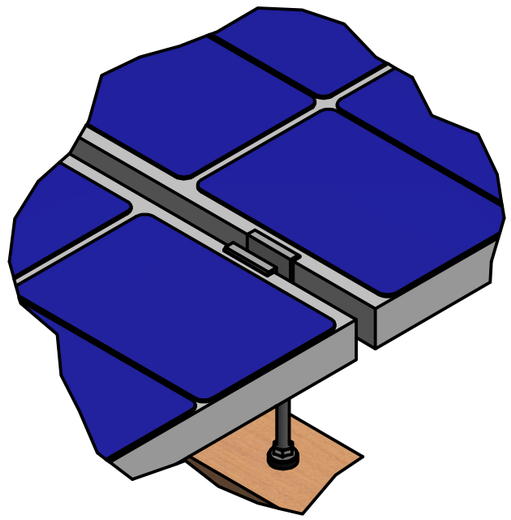

A

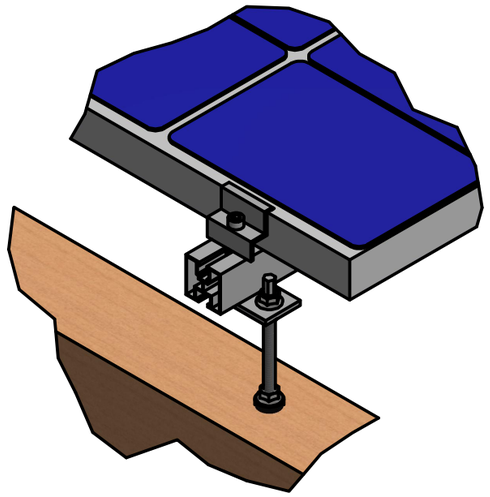

W ostatnim kroku rozmieszamy moduły na konstrukcji i po odpowiednim ich ustawieniu dokręcamy klemy.